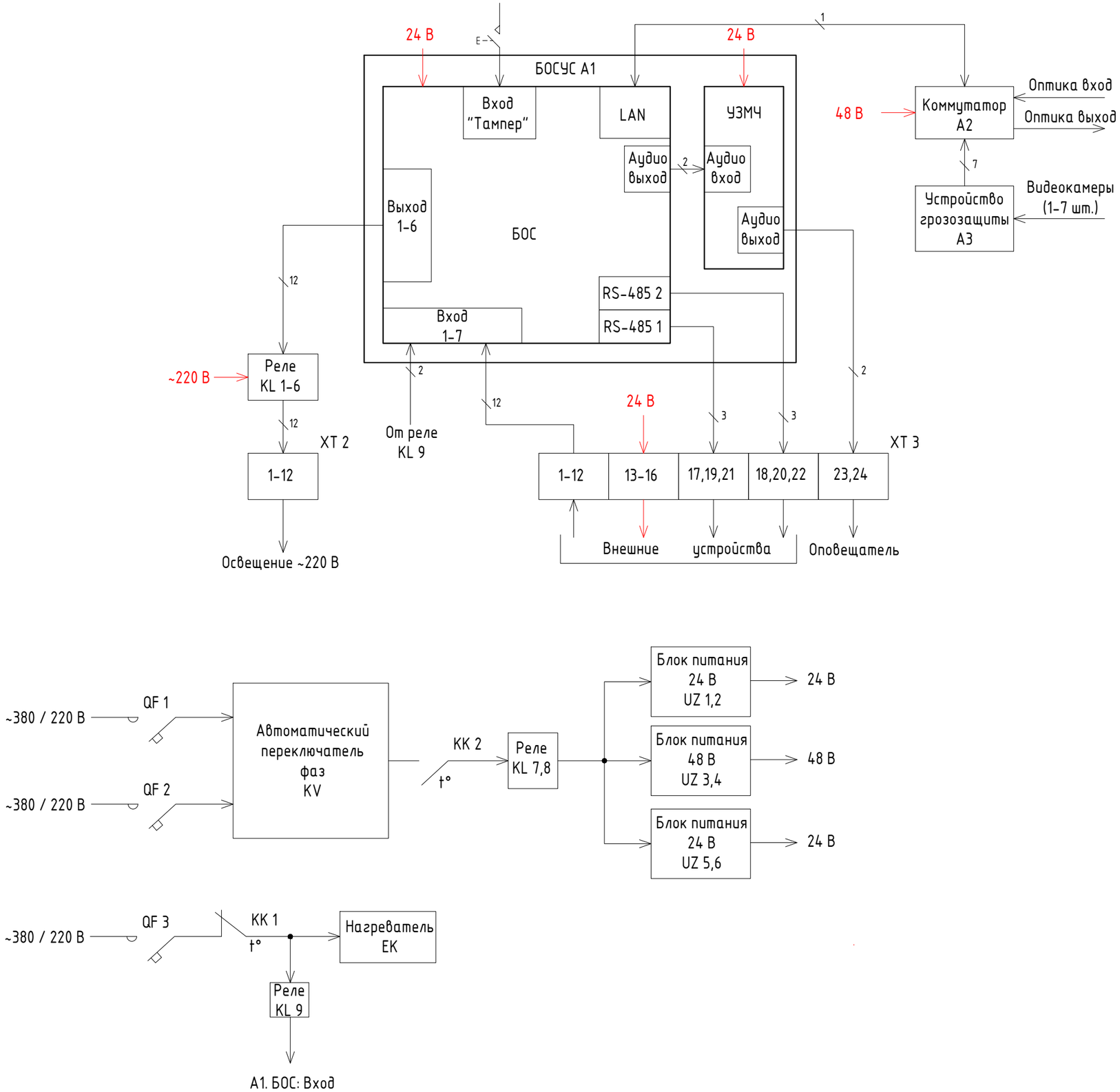

Взам. инв. N	
Подп. и дата	
Инв. N подл.	

Изм.	Кол.уч.	Лист	N док.	Подп.	Дата	Структурная схема К-ШКВ-КСБ	Лист